Завантажено з azzardo.com.ua

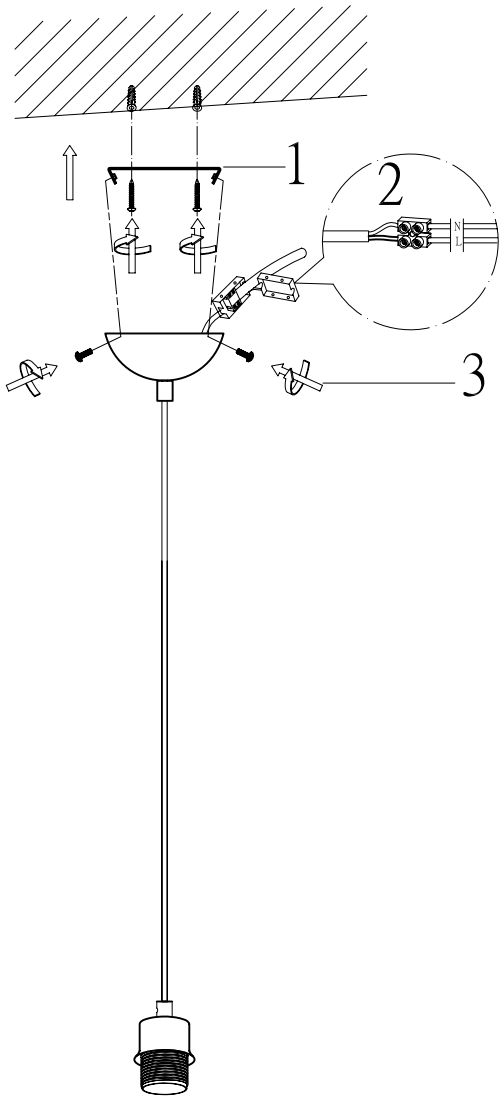

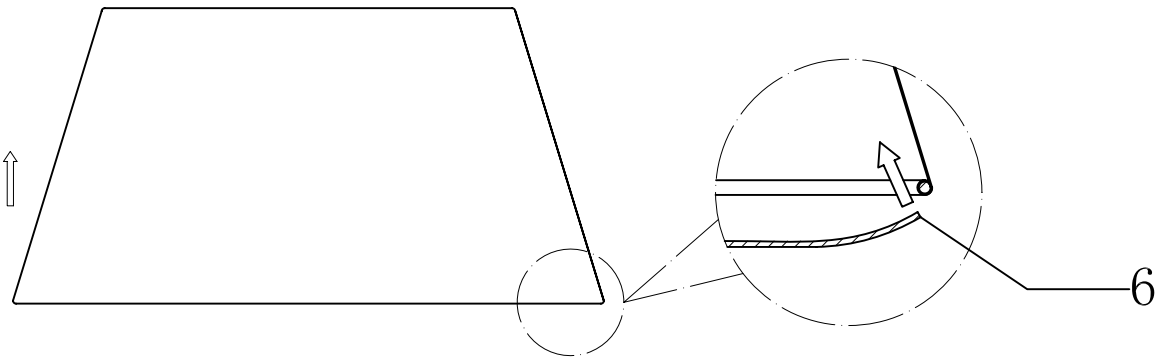

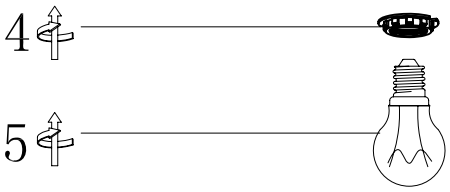

6